Lombardini Marine **Saildrive**

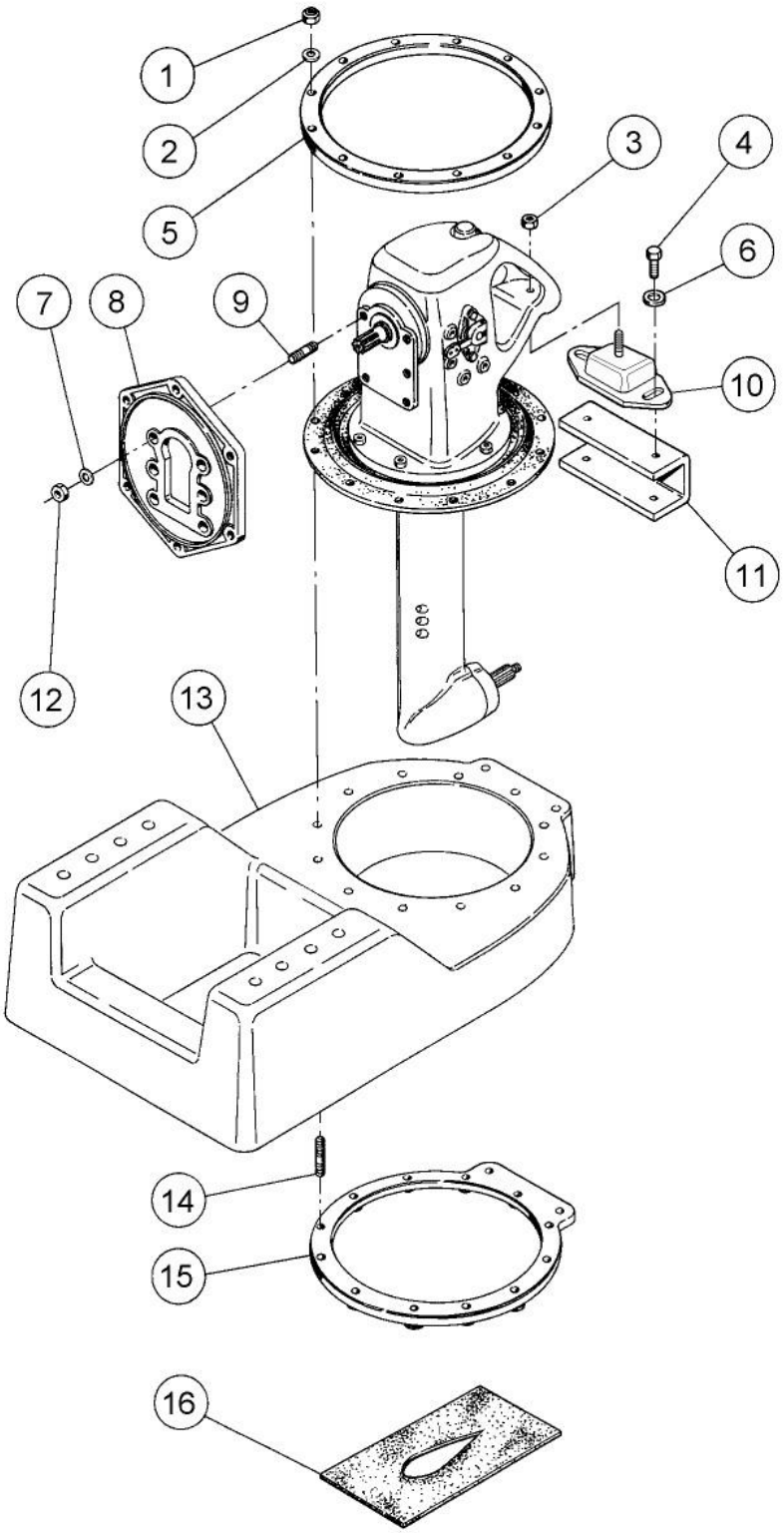

Marineservice Niederlehme
Alexander Rapp
Dorfanger 19 a/b
D-15713 Königs Wustwerhausen

Tel. 03375/ 21 82 00
Fax: 03375/ 21 82 01
e.mail: info@lombardinimarine.de
web: www.lombardinimarine.de

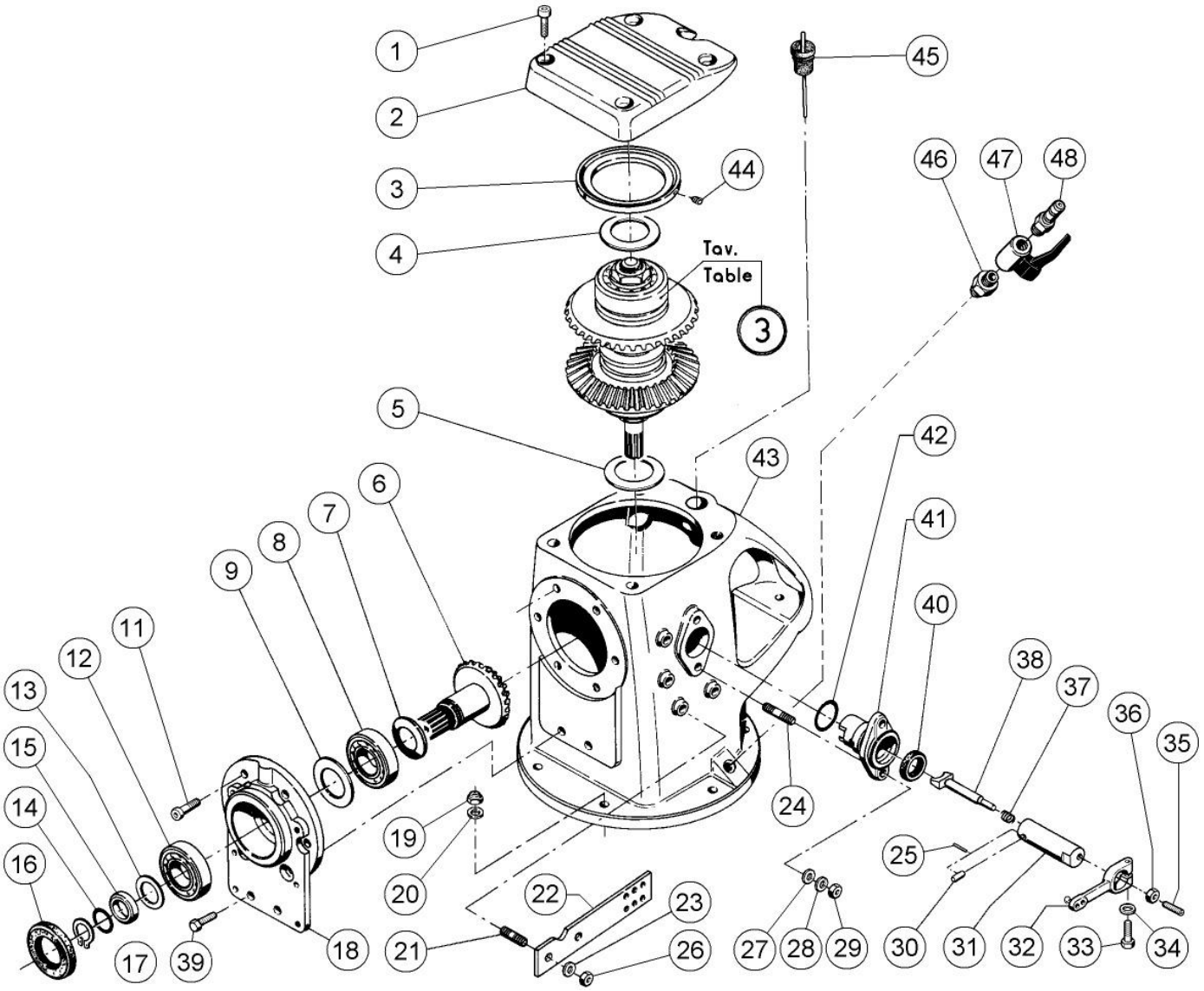
1
2
3
4
5
6
7
8
9
11
12
13
14
15
16
17
18
19
20
21
22
23
24
25
26
27
28
29
30
31
32
33
34
35
36
37
38
39
40
41
42
43
44
45
46
47
48
Tav.
Table
3

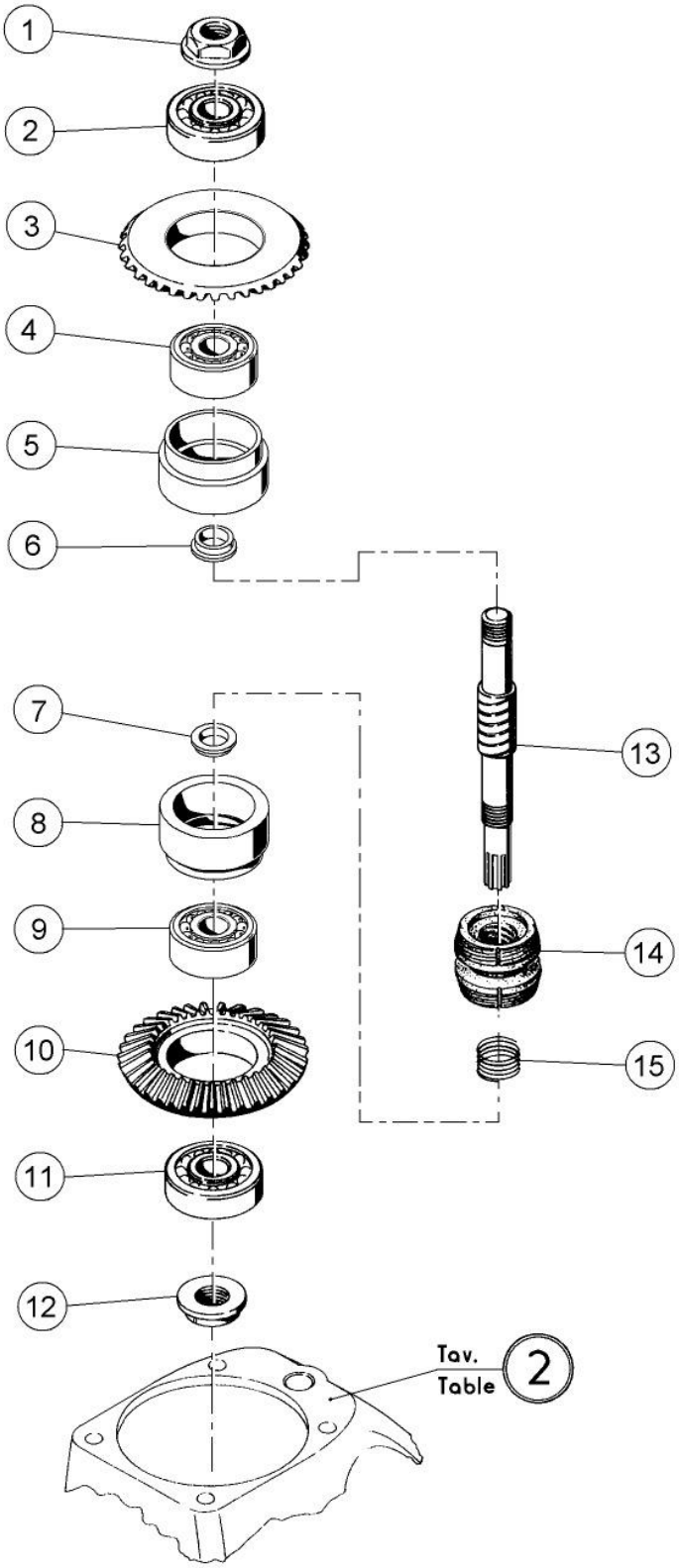
1
2
3
4
5
6
7
8
9
10
11
12
13
14
15
Tav.
Table
2

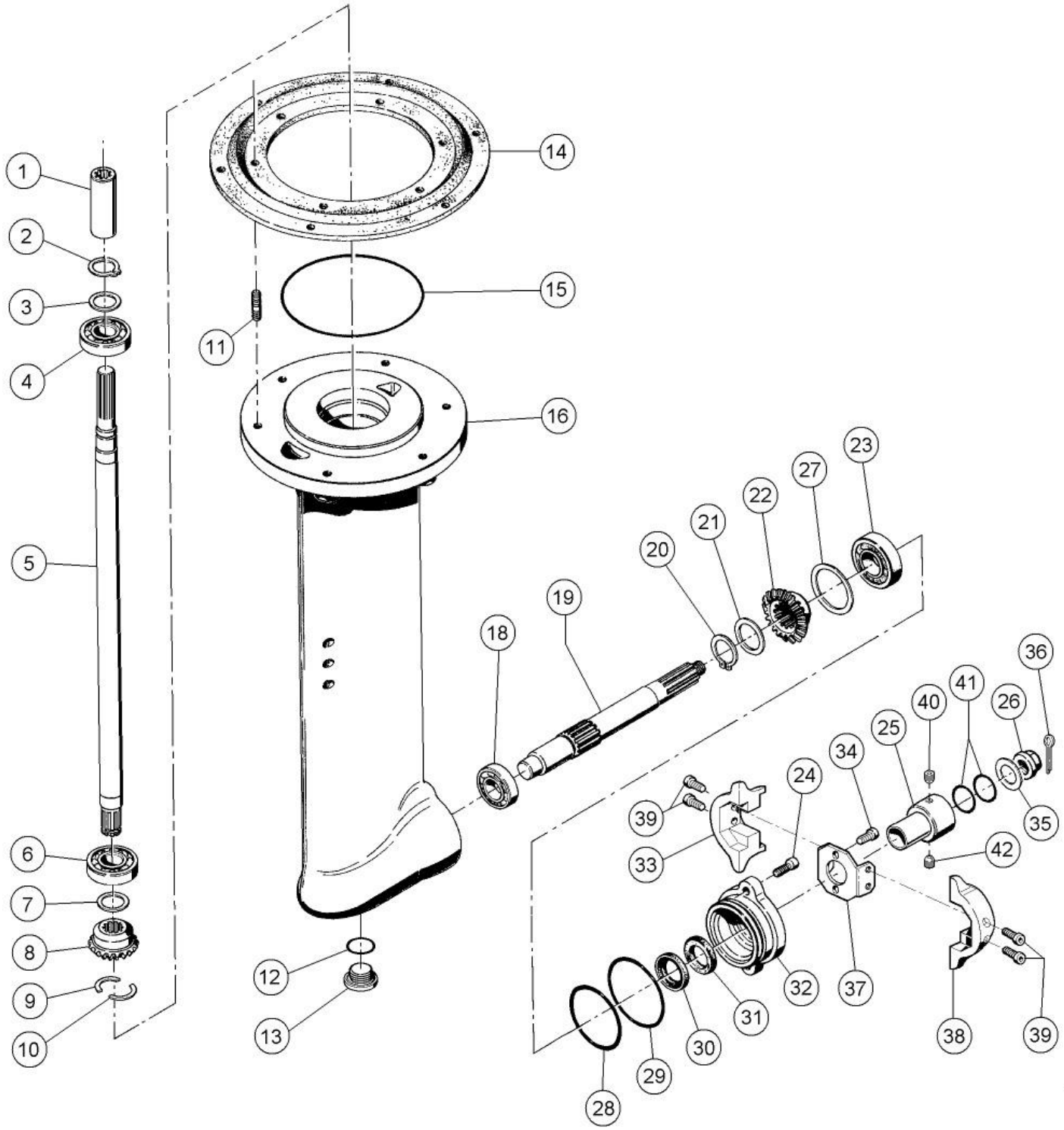
1
2
3
4
5
6
7
8
9
10
11
12
13
14
15
16
18
19
20
21
22
23
24
25
26
27
28
29
30
31
32
33
34
35
36
37
38
39
39
40
41
42